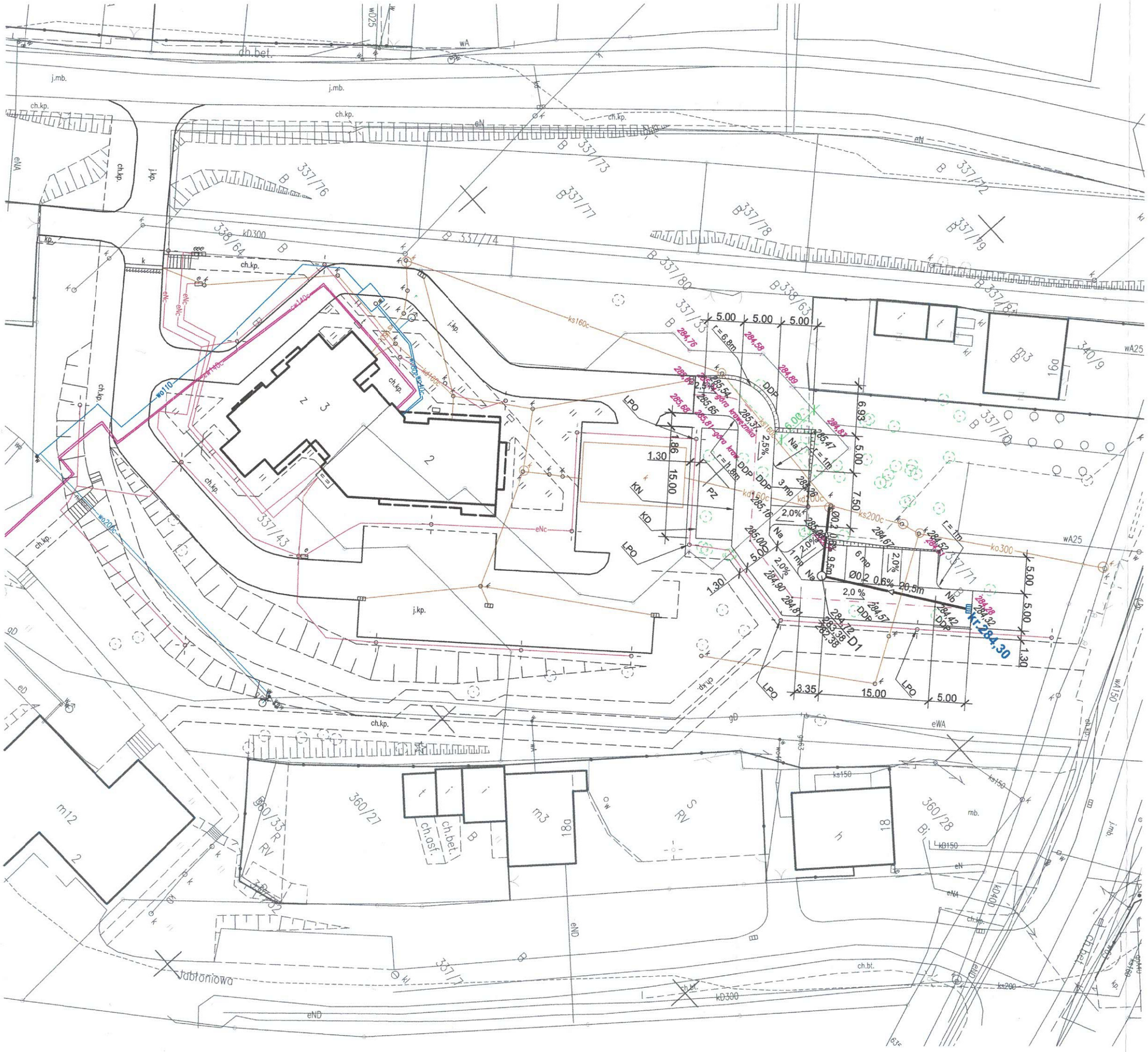


# WYRYS Z MAPY ZASADNICZEJ

inwentaryzacja powykonawcza budynku z przyłączami

skala 1:500

6640.3030.2019
woj.: małopolskie
powiat: chrzanowski
gmina: Chrzanów – miasto
obręb: Kościelec
dz.: 337/43,337/70,337/71
ul. Kalinowa
sekcja: 6.127.33.23.2.2,6.127.33.23.2.4

PRACOWNIA
GEODEZYJNO-KARTOGRAFICZNA
Adam Jarosz
32-500 Chrzanów, ul.Sienna 6
tel./fax 032 623 50 34, kom. 607 098 779
NIP 628-158-98-54

Sporządził: mgr inż. Grzegorz Mogiła
Chrzanów, dn. 22.03.2020

Wykonał: inż. Adam Jarosz
Chrzanów, dn. 22.03.2020

LEGENDA :

- LPO - Istniejące oświetlenie wymagające zamontowania dodatkowej (drugostronnej) oprawy
- DDP - Drzewa do wycinki lub przesadzenia
- KN - Krawężnik najazdowy
- KD - Krawężnik drogowy
- N - Nawrotki
- PZ - Pas zieleni
- - - - Oś jezdni
- mp - Miejsca postojowe

MACIEJ NITKA PRACOWNIA ARCHITEKTURY

| | | | |
|---|---|---|---|
| Inwestycja: | BUDOWA 10 STANOWISK POSTOJOWYCH DLA SAMOCHODÓW OSOBOWYCH WRAZ Z UTWARDZENIEM POWIERZCHNI GRUNTU W OBSZARZE DOJAZDU DO W / W STANOWISK. | | |
| Adres: | Chrzanów, ul. Pogorska / Kalinowa, Dz. nr: 337/43, 337/71 obr. 002 Kościelec | | |
| Branża: | ARCHITEKTURA | Faza: | PROJEKT |
| Tytuł rys.: | **PROJEKT ZAGOSPODAROWANIA TERENU** | | |
| Projektant: | mgr inż. arch. Maciej Nitka 117/91, MP-0422 do proj. bez ograniczeń w specj. architektonicznej | | |
| Data: czerwiec 2021 | Skala: 1:500 | Nr rys.: PZT-01 | Nr str.: |

® Maciej Nitka Pracownia Architektury - prawa autorskie zastrzeżone

# WYRYS Z MAPY ZASADNICZEJ

inwentaryzacja powykonawcza budynku z przyłączami

skala 1:500

6640.3030.2019
woj.: małopolskie
powiat: chrzanowski
gmina: Chrzanów – miasto
obręb: Kościelec
dz.: 337/43,337/70,337/71
ul. Kalinowa
sekcja: 6.127.33.23.2.2,6.127.33.23.2.4

PRACOWNIA
GEODEZYJNO–KARTOGRAFICZNA
Adam Jarosz
32–500 Chrzanów, ul.Sienna 6
tel./fax 032 623 50 34, kom. 607 098 779
NIP 628–158–98–54

Sporządził: mgr inż. Grzegorz Mogiła
Chrzanów, dn. 22.03.2020

Wykonał: inż. Adam Jarosz
Chrzanów, dn. 22.03.2020

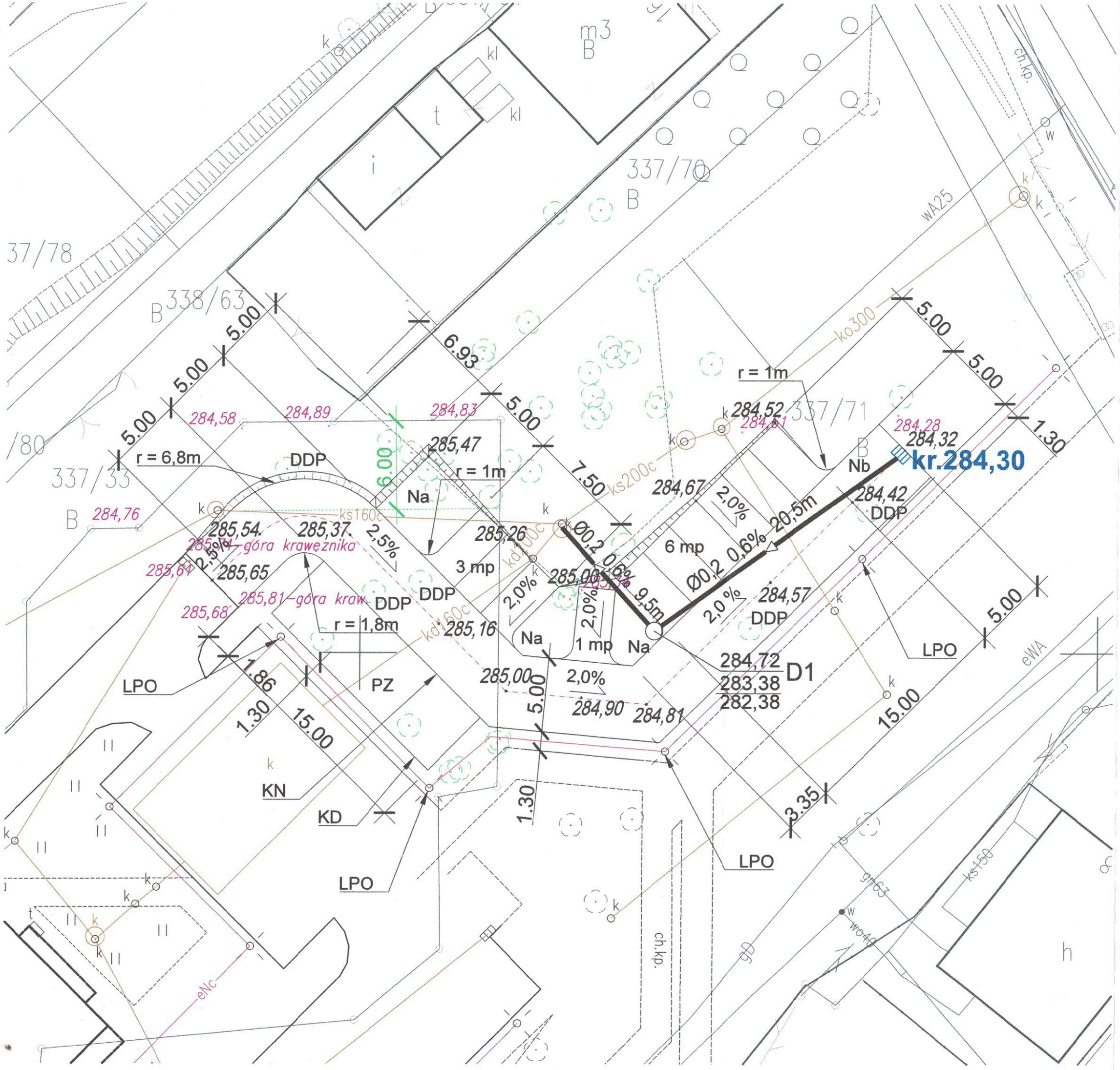


LEGENDA :

| | | |
|---|---|---|
| LPO | - | Istniejące oświetlenie wymagające zamontowania dodatkowej (drugostronnej) oprawy |
| DDP | - | Drzewa do wycinki lub przesadzenia |
| KN | - | Krawężnik najazdowy |
| KD | - | Krawężnik drogowy |
| N | - | Nawrotki |
| PZ | - | Pas zieleni |
| - - - | - | Oś jezdni |
| mp | - | Miejsca postojowe |

MACIEJ NITKA PRACOWNIA ARCHITEKTURY

| | | | |
|---|---|---|---|
| Inwestycja: | BUDOWA 10 STANOWISK POSTOJOWYCH DLA SAMOCHODÓW OSOBOWYCH WRAZ Z UTWARDZENIEM POWIERZCHNI GRUNTU W OBSZARZE DOJAZDU DO W / W STANOWISK. | | |
| Adres: | Chrzanów, ul. Pogorska / Kalinowa, Dz. nr: 337/43, 337/71 obr. 002 Kościelec | | |
| Branża: | ARCHITEKTURA | Faza: | PROJEKT BUDOWLANY |
| Tytuł rys.: | **PLAN SYTUACYJNY** | | |
| Projektant: | mgr inż. arch. Maciej Nitka<br>117/91, MP-0422<br>do proj. bez ograniczeń w specj. architektonicznej | | |
| Data: czerwiec 2021 | Skala: 1:250 | Nr rys.: PZT-02 | Nr str.: |

® Maciej Nitka Pracownia Architektury - prawa autorskie zastrzeżone

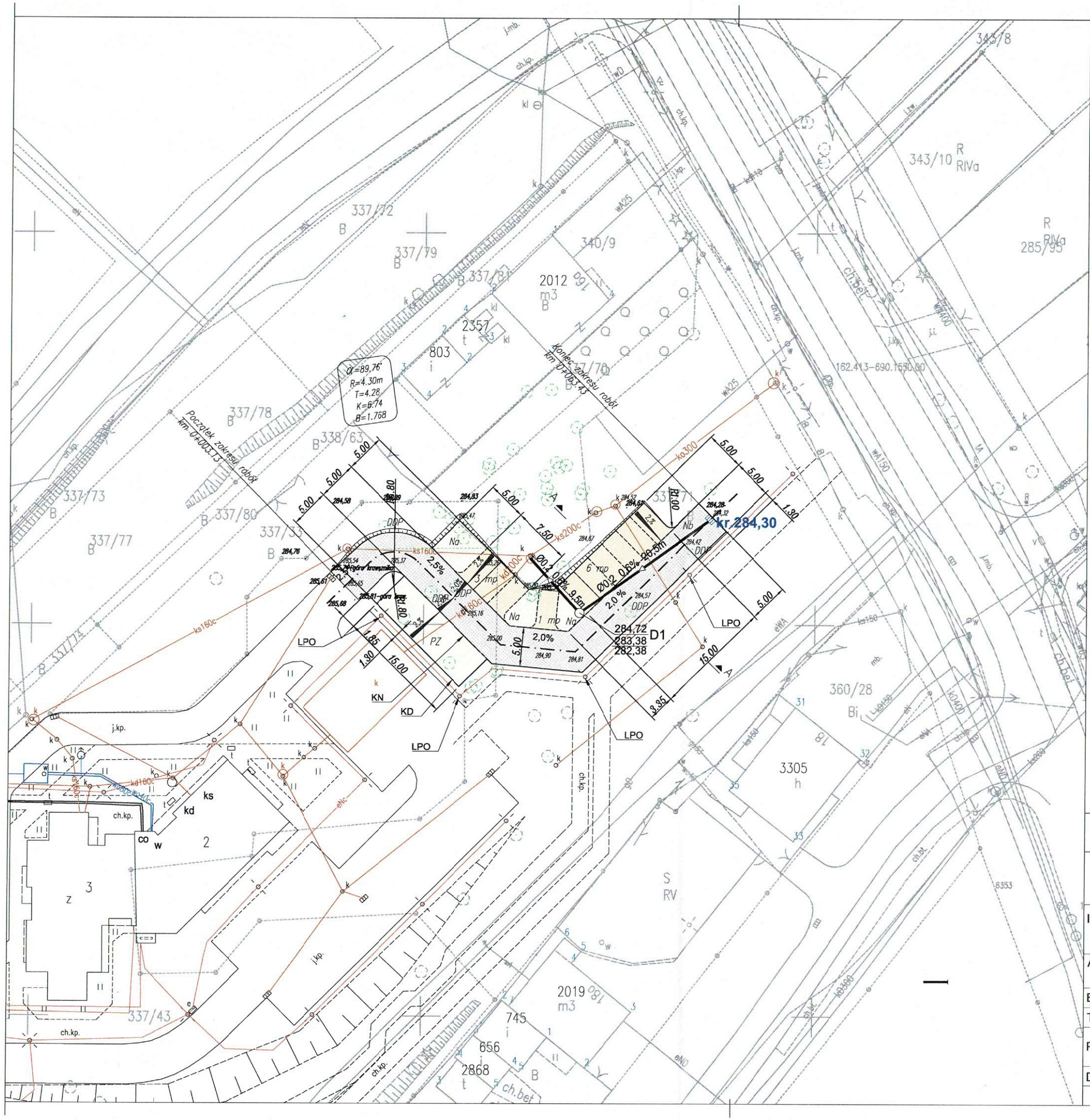


— — — — — — — — PROJEKTOWANA OŚ DROGI

———————— PROJEKTOWANY KRAWĘŻNIK BETONOWY – WYSOKI

- - - - - - - - - - PROJEKTOWANY KRAWĘŻNIK BETONOWY – NISKI

2,0% 2,0%
2,% 2,% – SCHEMAT POCHYLENIA POPRZECZNEGO JEZDNI

– PROJEKTOWANA JEZDNIA

– PROJEKTOWANE MIEJSCE POSTOJOWE

| | | |
|---|---|---|
| LPO | – | Istniejące oświetlenie wymagające zamontowania dodatkowej (drugostronnej) oprawy |
| DDP | – | Drzewa do wycinki lub przesadzenia |
| KN | – | Krawężnik najazdowy |
| KD | – | Krawężnik drogowy |
| Na | – | Nawrotki ( płyty ażurowe ) |
| Nb | – | Nawrotki ( kostka brukowa ) |
| PZ | – | Pas zieleni |
| | – | Oś jezdni ( kostka brukowa ) |
| mp | – | Miejsca postojowe ( płyty ażurowe ) |

MACIEJ NITKA PRACOWNIA ARCHITEKTURY
— 1991 —

| | | | |
|---|---|---|---|
| Inwestycja: | BUDOWA 10 STANOWISK POSTOJOWYCH DLA SAMOCHODÓW OSOBOWYCH WRAZ Z UTWARDZENIEM POWIERZCHNI GRUNTU W OBSZARZE DOJAZDU DO W / W STANOWISK. | | |
| Adres: | Chrzanów, ul. Pogorska / Kalinowa, Dz. nr: 337/43, 337/71 obr. 002 Kościelec | | |
| Branża: | DROGOWA | Faza: | PROJEKT BUDOWLANY |
| Tytuł rys.: | **PLAN SYTUACYJNY** | | |
| Projektant: | mgr inż. Dominik Kącki<br>MAP/0286/POOD/13<br>do proj. bez ograniczeń w specj. drogowej | | |
| Data: czerwiec 2021 | Skala: 1:500 | Nr rys.: D-01 | Nr str.: |

® Maciej Nitka Pracownia Architektury - prawa autorskie zastrzeżone

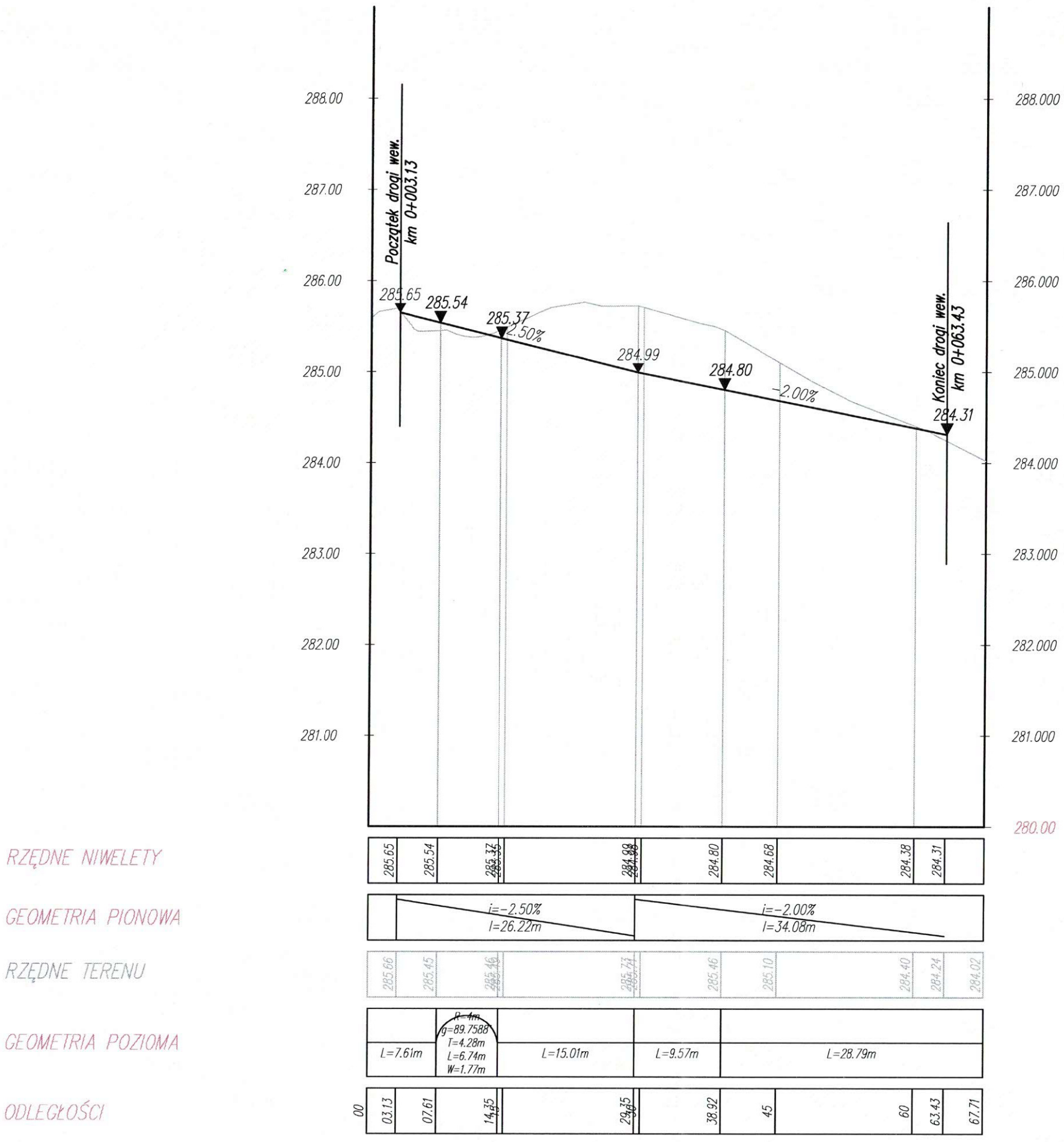


## LEGENDA:

- NIWELETA
- TEREN
- MIN. LUB MAX. WYSOKOŚĆ NIWELETY

MACIEJ NITKA PRACOWNIA ARCHITEKTURY
— 1991 —

| | | | |
|---|---|---|---|
| Inwestycja: | BUDOWA 10 STANOWISK POSTOJOWYCH DLA SAMOCHODÓW OSOBOWYCH WRAZ Z UTWARDZENIEM POWIERZCHNI GRUNTU W OBSZARZE DOJAZDU DO W / W STANOWISK. | | |
| Adres: | Chrzanów, ul. Pogorska / Kalinowa, Dz. nr: 337/43, 337/71 obr. 002 Kościelec | | |
| Branża: | DROGOWA | Faza: | PROJEKT BUDOWLANY |
| Tytuł rys.: | **PROFIL PODŁUŻNY** | | |
| Projektant: | mgr inż. Dominik Kącki<br>MAP/0286/POOD/13<br>do proj. bez ograniczeń w specj. drogowej | | |
| Data: czerwiec 2021 | Skala: 1:50/500 | Nr rys.: D-02 | Nr str.: |

® Maciej Nitka Pracownia Architektury - prawa autorskie zastrzeżone

parametry drogi dojazdowej –~~
Kategoria ruchu jezdni –KR 1
Grupa nośności podłoża –G4

## PRZEKRÓJ TYPOWY A–A ,
Skala 1:50

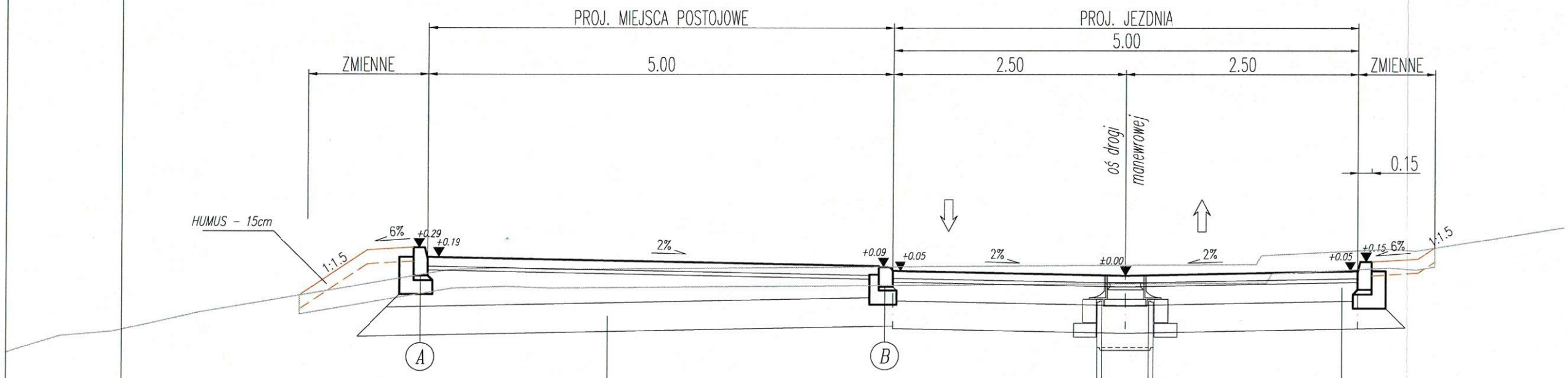


**KONSTRUKCJA NAWIERZCHNI MIEJSC POSTOJOWYCH**

| | |
|---|---|
| betonowa płyta ażurowa | 10cm |
| podsypka cementowo piaskowa 1:4 | 4cm |
| w–wa podbudowy zasadniczej – mieszanka 0/31,5mm kruszywa niezwiązanego (C90/3) | 20cm |
| w–wa mrozoochronna – mieszanka związana cementem C1.5/2<4MPa (z dowozu) | 30cm |
| | 64cm |

2

**KONSTRUKCJA NAWIERZCHNI JEZDNI**

| | |
|---|---|
| 8cm | kostka betonowa bezfazowa – kolor SZARY |
| 4cm | podsypka cementowo piaskowa 1:4 |
| 20cm | w–wa podbudowy zasadniczej – mieszanka 0/31,5mm kruszywa niezwiązanego (C90/3) |
| 30cm | w–wa mrozoochronna – mieszanka związana cementem C1.5/2<4MPa (z dowozu) |
| 62cm | |

$E_2$ =min 130 MPa, Is =min 1,00

$E_2$ =min 25 MPa (C4),

1

### krawężnik betonowy o odsłonięciu 10 cm

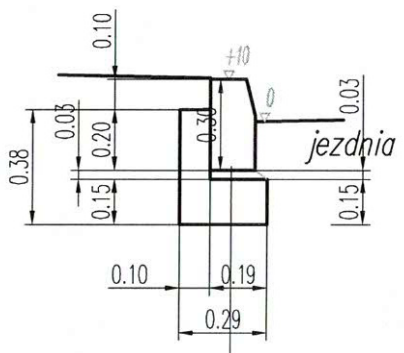


krawężnik betonowu wibroprasowany 15/30cm
podsypka cementowo–piaskowa 1:4, gr. 3 cm
ława z betonu C12/15 o v=0,067 m3/mb

A

### krawężnik najazdowy o odsłonięciu 4 cm

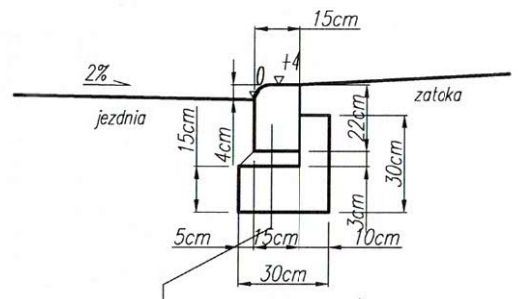


krawężnik najzadowy 15/22cm o odsłonięciu 4cm
podsypka cementowo–piaskowa 1:4, gr. 3 cm
ława z betonu C 12/15 o v=0,063 m3/mb

B

MACIEJ NITKA PRACOWNIA ARCHITEKTURY
— 1991 —

| | | | |
|---|---|---|---|
| Inwestycja: | BUDOWA 10 STANOWISK POSTOJOWYCH DLA SAMOCHODÓW OSOBOWYCH WRAZ Z UTWARDZENIEM POWIERZCHNI GRUNTU W OBSZARZE DOJAZDU DO W / W STANOWISK. | | |
| Adres: | Chrzanów, ul. Pogorska / Kalinowa, Dz. nr: 337/43, 337/71 obr. 002 Kościelec | | |
| Branża: | DROGOWA | Faza: | PROJEKT BUDOWLANY |
| Tytuł rys.: | **PRZEKRÓJ TYPOWY** | | |
| Projektant: | mgr inż. Dominik Kącki<br>MAP/0286/POOD/13<br>do proj. bez ograniczeń w specj. drogowej | | |
| Data: czerwiec 2021 | Skala: 1:50/500 | Nr rys.: D-03 | Nr str.: |

® Maciej Nitka Pracownia Architektury - prawa autorskie zastrzeżone

# WYRYS Z MAPY ZASADNICZEJ

inwentaryzacja powykonawcza budynku z przyłączami

skala 1:500

6640.3030.2019
woj.: małopolskie
powiat: chrzanowski
gmina: Chrzanów – miasto
obręb: Kościelec
dz.: 337/43,337/70,337/71
ul. Kalinowa
sekcja: 6.127.33.23.2.2,6.127.33.23.2.4


PRACOWNIA
GEODEZYJNO–KARTOGRAFICZNA
Adam Jarosz
32–500 Chrzanów, ul.Sienna 6
tel./fax 032 623 50 34, kom. 607 098 779
NIP 628–158–98–54


Sporządził: mgr inż. Grzegorz Mogiła
Chrzanów, dn. 22.03.2020

Wykonał: inż. Adam Jarosz
Chrzanów, dn. 22.03.2020

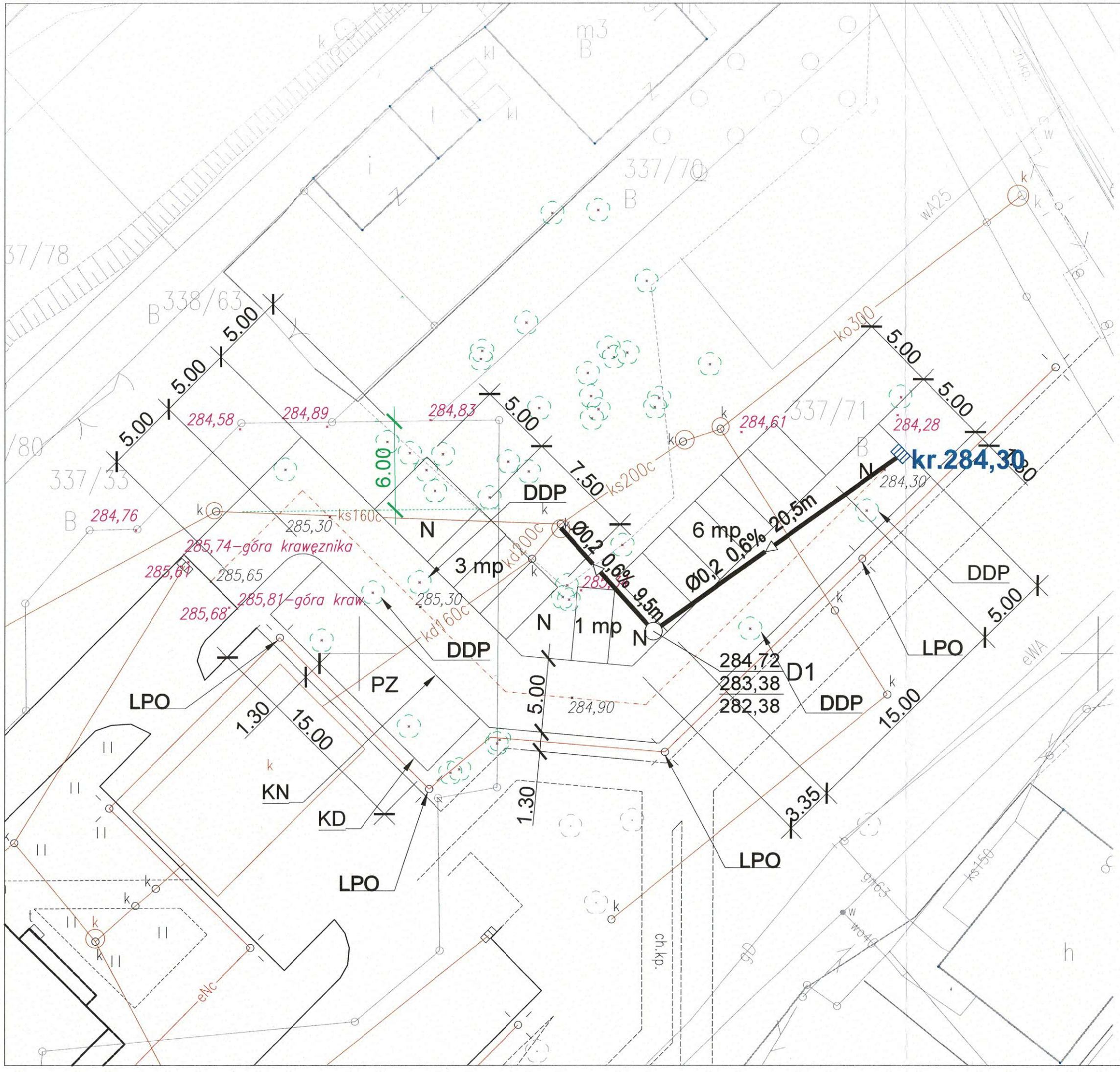


LEGENDA :

| | | |
|---|---|---|
| LPO | - | Istniejące oświetlenie wymagające zamontowania dodatkowej (drugostronnej) oprawy |
| DDP | - | Drzewa do przesadzenia |
| KN | - | Krawężnik najazdowy |
| KD | - | Krawężnik drogowy |
| N | - | Nawrotki |
| PZ | - | Pas zieleni |
| - - - | - | Oś jezdni |
| mp | - | Miejsca postojowe |

**LEGENDA**

**PROJ. KANALIZACJA DESZCZOWA**

MACIEJ NITKA PRACOWNIA ARCHITEKTURY

| | | | |
|---|---|---|---|
| Inwestycja: | BUDOWA 10 MIEJSC PARKINGOWYCH. | | |
| Adres: | **Chrzanów, ul. Pogorska / Kalinowa, Dz. nr: 337/43, 337/71 obr. 002 Kościelec** | | |
| Branża: | SANITARNA | Faza: | PROJEKT WYKONAWCZY |
| Tytuł rys.: | **PLAN SYTUACYJNY - KANALIZACJA DESZCZOWA** | | |
| Projektant: | mgr inż. Stanisław Pająk 481/90 | | |
| Data: czerwiec 2021 | Skala: 1:250 | Nr rys.: S-01 | Nr str.: |

® Maciej Nitka Pracownia Architektury - prawa autorskie zastrzeżone

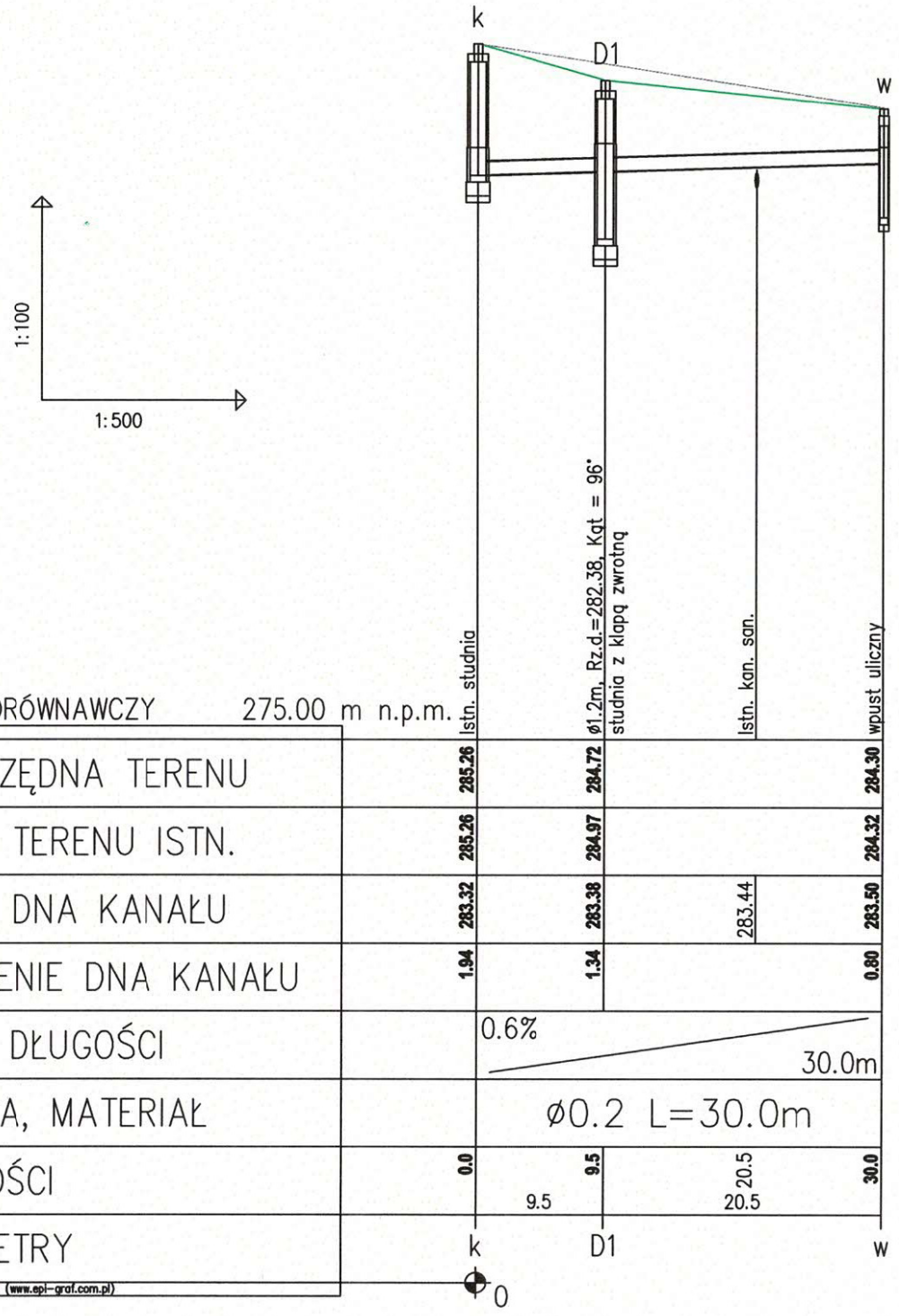


POZIOM PORÓWNAWCZY 275.00 m n.p.m.

| | Istn. studnia | ø1.2m, Rz.d.=282.38, Kąt = 96° studnia z klapą zwrotną | Istn. kan. san. | wpust uliczny |
|---|---|---|---|---|
| PROJ. RZĘDNA TERENU | 285.26 | 284.72 | | 284.30 |
| RZĘDNA TERENU ISTN. | 285.26 | 284.97 | | 284.32 |
| RZĘDNA DNA KANAŁU | 283.32 | 283.38 | 283.44 | 283.50 |
| ZAGŁĘBIENIE DNA KANAŁU | 1.94 | 1.34 | | 0.80 |
| SPADKI, DŁUGOŚCI | | 0.6% | | 30.0m |
| ŚREDNICA, MATERIAŁ | | ø0.2 L=30.0m | | |
| ODLEGŁOŚCI | 0.0 | 9.5 (9.5) | 20.5 (20.5) | 30.0 |
| HEKTOMETRY | k | D1 | | w |

xxx xxx xxx

Generator rysunkowy 7.33c (www.epi-graf.com.pl)

MACIEJ NITKA PRACOWNIA ARCHITEKTURY — 1991 —

| | | | |
|---|---|---|---|
| Inwestycja: | BUDOWA 10 MIEJSC PARKINGOWYCH. | | |
| Adres: | **Chrzanów, ul. Pogorska / Kalinowa, Dz. nr: 337/43, 337/71 obr. 002 Kościelec** | | |
| Branża: | SANITARNA | Faza: | PROJEKT WYKONAWCZY |
| Tytuł rys.: | **PROFIL PODŁUŻNY KANALIZACJI DESZCZOWEJ** | | |
| Projektant: | mgr inż. Stanisław Pająk 481/90 | | |
| Data: czerwiec 2021 | Skala: 1:100/500 | Nr rys.: S-02 | Nr str.: |

® Maciej Nitka Pracownia Architektury - prawa autorskie zastrzeżone

## Przekrój

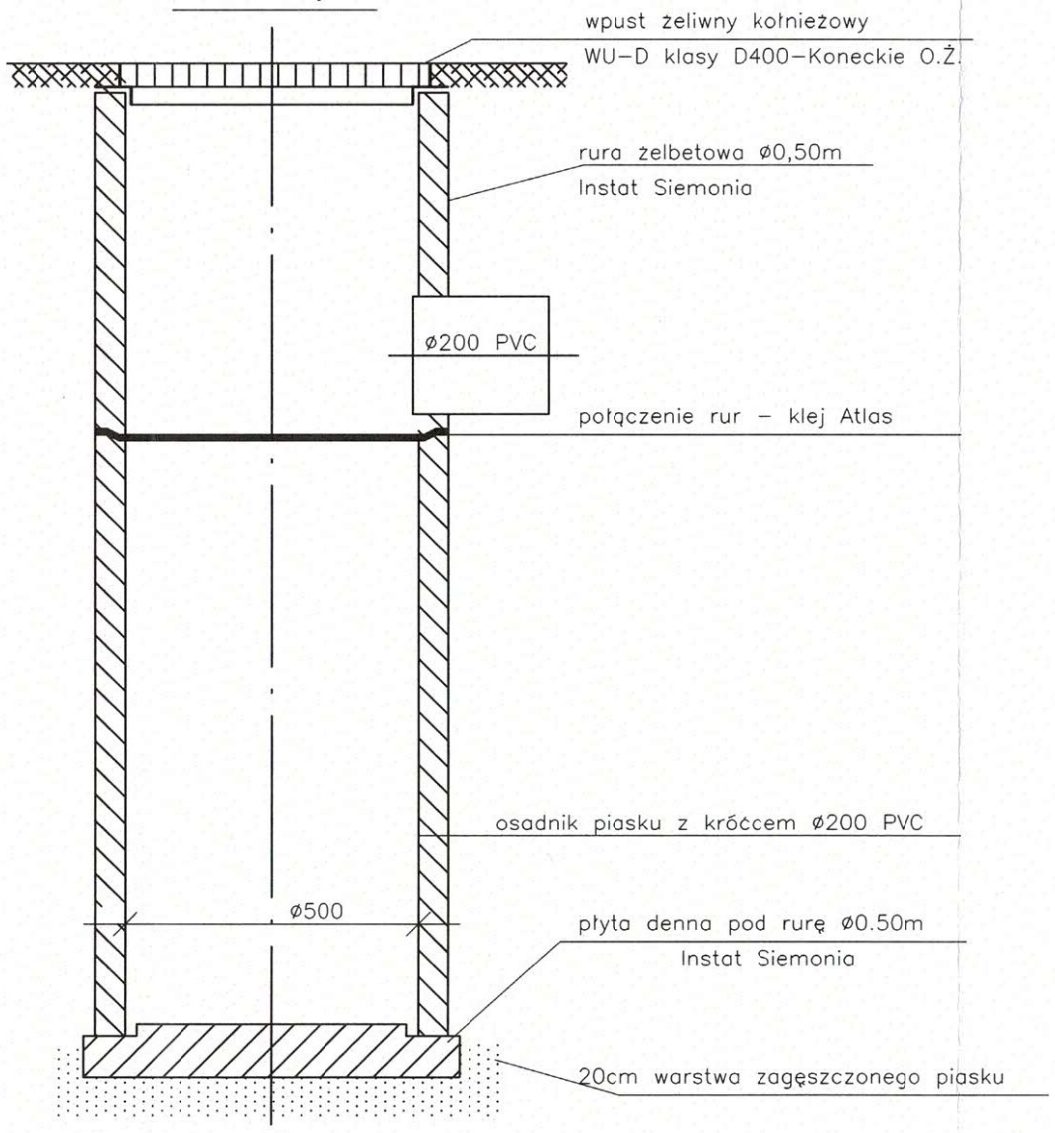


## Rzut – skala 1:10

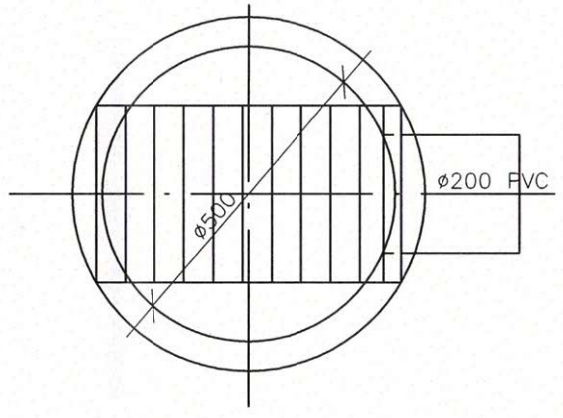


MACIEJ NITKA PRACOWNIA ARCHITEKTURY

| | | | |
|---|---|---|---|
| Inwestycja: | BUDOWA 10 MIEJSC PARKINGOWYCH. | | |
| Adres: | **Chrzanów, ul. Pogorska / Kalinowa, Dz. nr: 337/43, 337/71 obr. 002 Kościelec** | | |
| Branża: | SANITARNA | Faza: | PROJEKT WYKONAWCZY |
| Tytuł rys.: | **WPUST ULICZNY Z OSADNIKIEM PIASKU** | | |
| Projektant: | mgr inż. Stanisław Pająk 481/90 | | |
| Data: czerwiec 2021 | Skala: - | Nr rys.: S-03 | Nr str.: |

® Maciej Nitka Pracownia Architektury - prawa autorskie zastrzeżone